12-2嘉義縣私立協同中學高中男子組班際三對三

比賽時間5/13-5/17

冠軍：

亞軍：

季軍：

殿軍：

優勝：
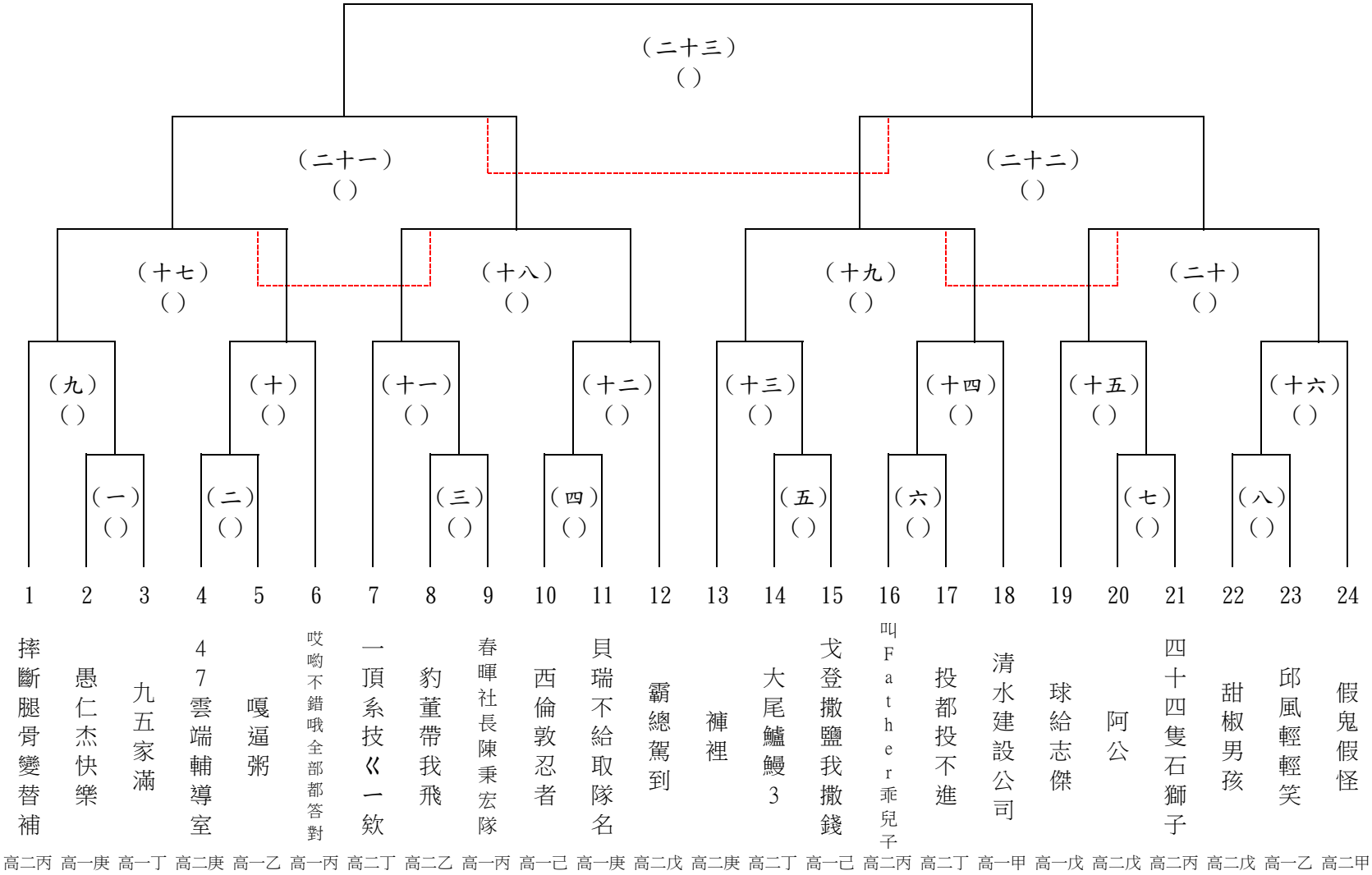
優勝：